DA

Volant porte-outils

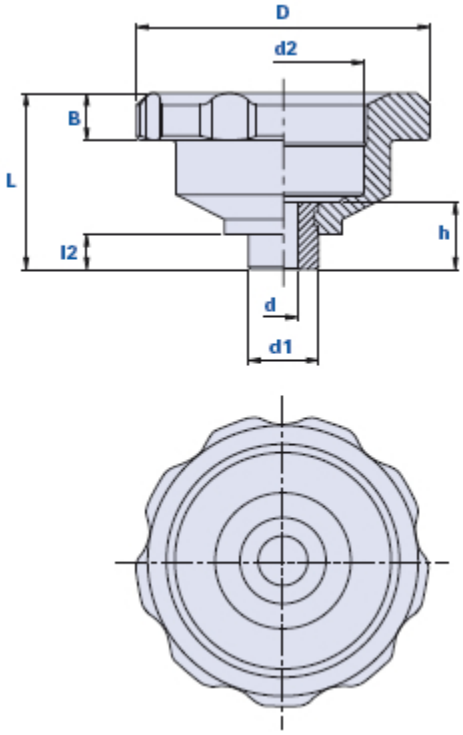

		Dimensions				Insert					
Code	Description	D	L	B	d2	dH7	h	d1	l2	Poids grammes	Stock
01DAE	DA/D.100/10	100	60	16	55	10	23	24	12	240	-
01DAF	DA/D.100/12	100	60	16	55	12	23	24	12	230	√
01DAN	DA/D.100/14	100	60	16	55	14	23	24	12	210	√
01DAP	DA/D.100/16	100	60	16	55	16	23	24	12	200	√

Matériau
Matière plastique thermodurcissable à base phénolique (PF) à haute résistance. Résistant aux substances chimiques organiques et inorganiques telles que les huiles, les graisses, les carburants et les solvants.

Couleur
Noir avec finition brillante.

Insert
Acier galvanisé avec trou traversant standard avec tolérance H7.

Emballage
Quantité minimum à commander: 100 pièces, avec emballages de 10 pièces.

Thenar Srl - Via della Costituzione, 66 - 42015 Correggio (RE) Italie
Tel. +39 0522 740511 - Fax +39 0522 740555 - info@thenar.it - www.thenar.it
Modéles THENAR, propriété réservée aux termes de la loi - Dessins pas reproductibles si la source n'est pas citée.