THBN

Pomo con tres lóbulos y casquillo roscado niquelado ciego

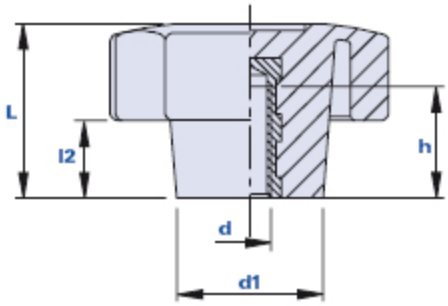

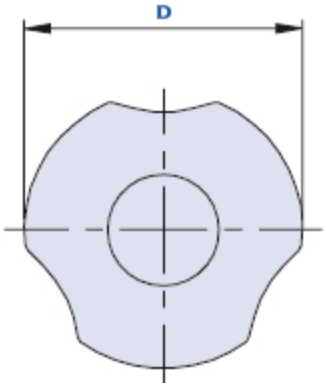

Código	Descripción	Dimensiones D	L	d1	l2	Inserto d	h	Peso en gramos	Stock
01THBN30C	THBN 30 M6	30	19	17	7	M6	11	12	-
01THBN40D	THBN 40 M8	40	25	21	11	M8	16	24	-
01THBN50E	THBN 50 M10	50	30	24	13	M10	16	32	√
01THBN60F	THBN 60 M12	60	38	28	17	M12	22	75	-

Material
Tecnopolímero de base poliamídica (PA). Resistente a sustancias químicas orgánicas e inorgánicas como aceites, grasas, carburantes y disolventes.

Color
Negro, acabado satinado. Otros colores para cantidades adecuadas.

Inserto
Latón niquelado. Insertos especiales sobre diseño, bajo pedido para cantidades adecuadas.

Notas
Se puede personalizar con logotipo y/o gráfica para cantidades adecuadas.

Envase
THBN 30/40: 25 - 100 - 200 piezas.
THBN 50/60: 10 - 50 - 100 piezas.

Thenar Srl - Via della Costituzione, 66 - 42015 Correggio (RE) Italia
Tel. +39 0522 740511 - Fax +39 0522 740555 - info@thenar.it - www.thenar.it
Modelos THENAR propiedad reservada según la Ley. - Los diseños no se pueden reproducir sin citar la fuente.