TBBA

Pomo acanalado con casquillo roscado ciego

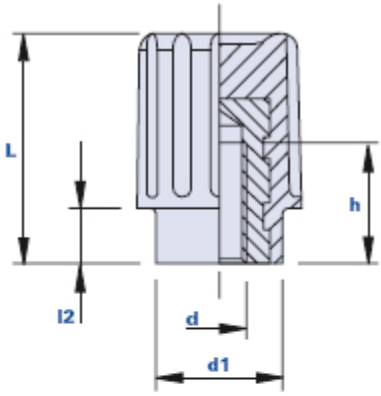

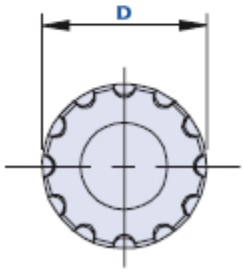

Código	Descripción	Dimensiones D	L	d1	l2	Inserto d	h	Peso en gramos	Stock
01TBBA15A	TBBA 15 M4	15	21	11,5	5	M4	9	6	√
01TBBA15B	TBBA 15 M5	15	21	11,5	5	M5	9	6	√
01TBBA15C	TBBA 15 M6	15	21	11,5	5	M6	9	6	√

Material
Tecnopolímero de base poliamídica (PA). Resistente a sustancias químicas orgánicas e inorgánicas como aceites, grasas, carburantes y disolventes.

Color
Negro, acabado satinado.
Otros colores para cantidades adecuadas.

Inserto
Latón. Insertos especiales sobre diseño y/o de acero inox bajo pedido, para cantidades adecuadas.

Envase
25 - 100 - 200 piezas.

Thenar Srl - Via della Costituzione, 66 - 42015 Correggio (RE) Italia
Tel. +39 0522 740511 - Fax +39 0522 740555 - info@thenar.it - www.thenar.it
Modelos THENAR propiedad reservada según la Ley. - Los diseños no se pueden reproducir sin citar la fuente.