# FTV

## Tapón de cierre para agujeros de diferentes diámetros para chapa

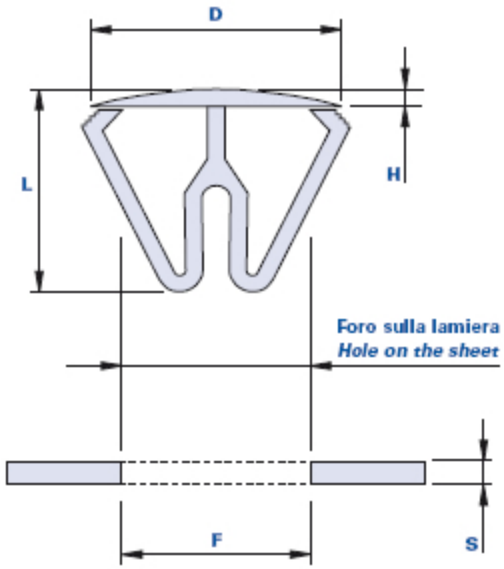


| Código | Descripción | Dimensiones D | Dimensiones H | Dimensiones L | Paneles F | Paneles S | Peso en gramos | Stock |
|---|---|---|---|---|---|---|---|---|
| **01FTVA** | FTV F. 9,5/13,5 | 16,7 | 1,5 | 15,5 | 9,5 - 13,5 | 1,0 - 2,5 | 0,6 | √ |
| **01FTVB** | FTV F. 14/21 | 24,8 | 1,5 | 17,5 | 14,0 - 21 | 1,0 - 2,5 | 1 | √ |
| **01FTVC** | FTV F. 22/30 | 34,8 | 1,5 | 18,5 | 22,0 -30,0 | 1,0 - 2,5 | 2 | √ |

**Material**
Tecnopolímero de base poliamídica (PA). Resistente a sustancias químicas orgánicas e inorgánicas como aceites, grasas, carburantes y disolventes.

**Color**
Negro, acabado satinado.

**Envase**
200 - 500 - 1000 piezas.

**Thenar Srl** - Via della Costituzione, 66 - 42015 Correggio (RE) Italia
Tel. +39 0522 740511 - Fax +39 0522 740555 - info@thenar.it - www.thenar.it
Modelos THENAR propiedad reservada según la Ley. - Los diseños no se pueden reproducir sin citar la fuente.